| REV. NO. | DATE | REASON OF REVISION | REVISER | QUANTITY |
|---|---|---|---|---|
| 1 | 2024/12/16 | | 小田 | 3 |
| 2 | 2025/01/21 | | 小田 | 1 |
| 3 | 2025/04/30 | | 宮本 | 1 |
| 4 | 2025/05/23 | | 水津 | 1 |
| 5 | 2025/05/29 | | 水津 | 2 |

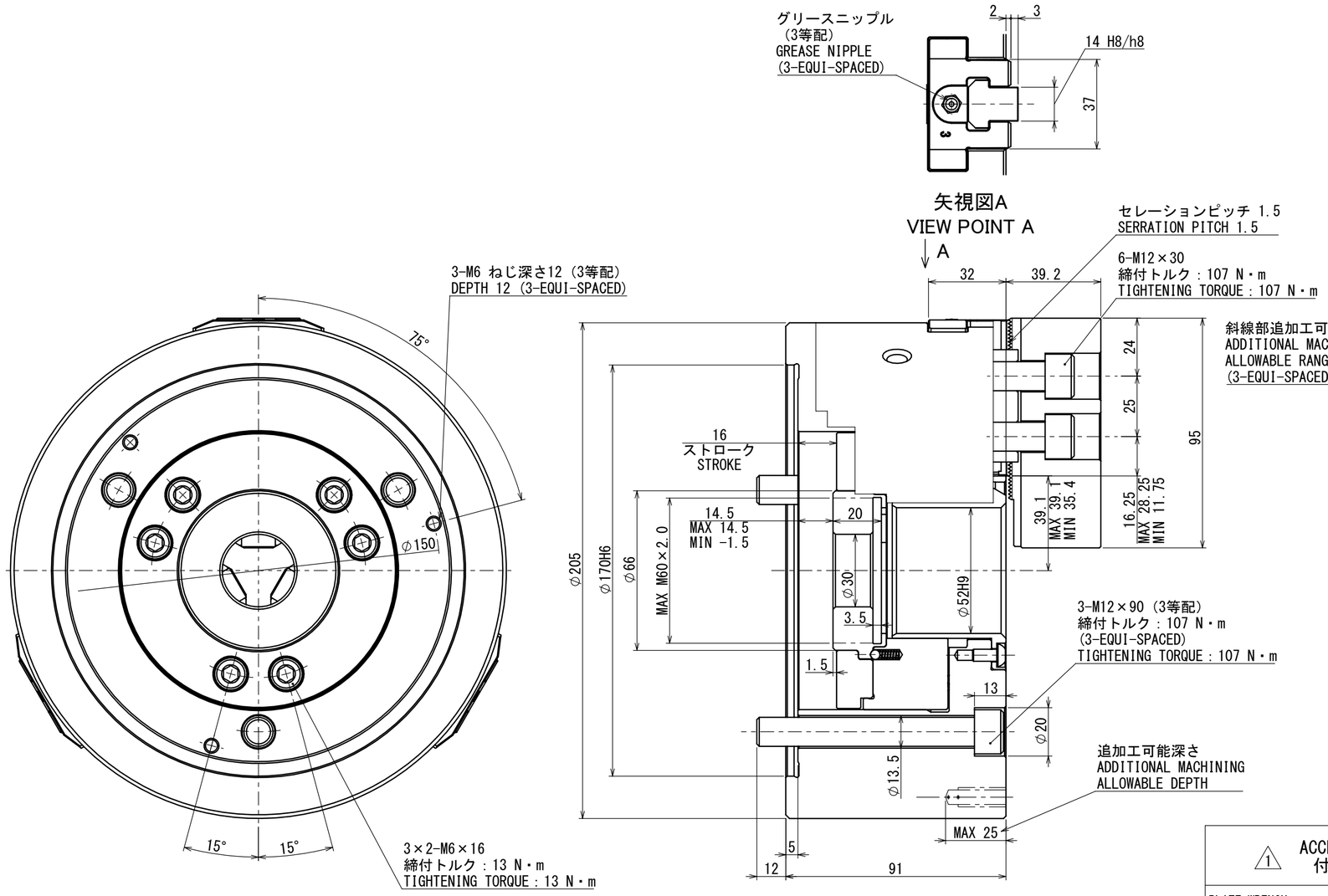


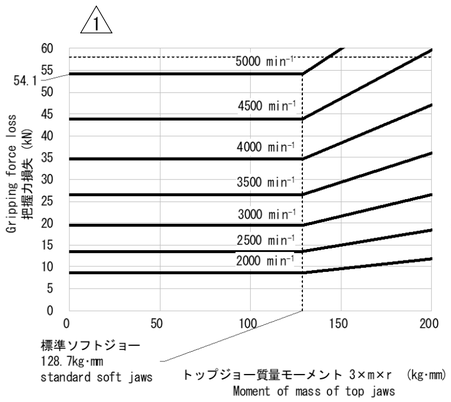


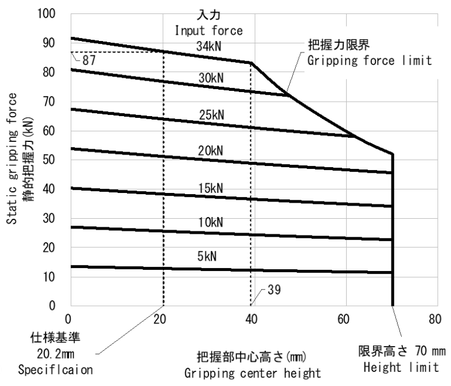


## 1 仕様 SPECIFICATIONS

| | EXTERNAL GRIPPING 外径把握時 | INTERNAL GRIPPING 内径把握時 |
|---|---|---|
| PLUNGER STROKE<br>プランジャストローク | 16 mm | |
| JAW STROKE (IN DIAMETER)<br>ジョーストローク (直径で) | 7.4 mm | |
| MAX. PERMISSIBLE INPUT FORCE<br>許容最大入力 | 34 kN | 17kN |
| MAX. STATIC GRIPPING FORCE 2<br>最大静的把握力 | 87 kN | 43.5kN |
| MAX. SPEED<br>最高回転速度 | 5000 $min^{-1}$ | |
| MASS<br>質量 | 22.3 kg | |
| MOMENT OF INERTIA<br>慣性モーメント | 0.13 kg・$m^2$ | |
| DYNAMIC GRIPPING FORCE AT MAX SPEED<br>最高回転時の動的把握力 | 32.9 kN | – |
| GRIPPING RANGE<br>把握範囲 | φ9～φ210 | – |
| MAX. PERMISSIBLE HYDRAULIC PRESSURE (OPERATING CYLINDER : S1552)<br>許容最大油圧力 (使用シリンダ： S1552) | 2.5MPa | 1.3 MPa |

5 φ8

## 1 ACCESSORY 付属品

| | |
|---|---|
| PLATE WRENCH<br>連結用プレート | 1 piece<br>1 ケ |
| SOFT JAW<br>ソフトジョー:SJ08B1 | 3 pieces<br>3 ケ |
| T-NUT<br>Tナット | 3 pieces<br>3 ケ |
| JAW MOUNTING BOLT<br>ジョー取付ボルト M12×30 | 6 pieces<br>6 ケ |
| CHUCK MOUNTING BOLT<br>チャック取付ボルト M12×90 | 3 pieces<br>3 ケ |

1. チャックの仕様は予告なく変更する可能性があります。
2. 最大静的把握力は以下の場合の値
   ・許容最大入力
   ・把握部中心高さはチャック面上より20.2mm
3. ドローナット連結用プレート以外の工具は付属しません。

1. We reserve the right to change the Chuck specifications without prior notice.
2. Max. static gripping force is the values in the following cases.
   ・Max. permissible input force.
   ・Gripping center height : 20.2 mm above the chuck body surface.
3. Tools other than plate wrench for draw nut are not included.

## 要注意

1. シリンダ前進端でマスタジョー側面の基線マークがストロークマーク外側の線に合うようにプランジャ位置を調整してください

## NOTICE

1. ADJUST THE POSITION OF PLUNGER AT THE CYLINDER FORWORDED END SO THAT THE REFERANCE MARK OF MASTER JAW MEETS THE LINE OF THE EXTERNAL SIDE OF THE STROKE MARK.

| | | | | | |
|---|---|---|---|---|---|
| CAREER | | | SCALE | TYPE | B-208M |
| | | | 2:3 | NAME | POWER CHUCK 8 |
| APPROVAL | INSPECTION | DRW 3D 明野 | 3RD ANGLE | | B-208M OUTSIDE VIEW |
| Kitagawa Corporation | | DATE 2024/10/16 | | DRW NO. | 61P298448 5 1/1 P |